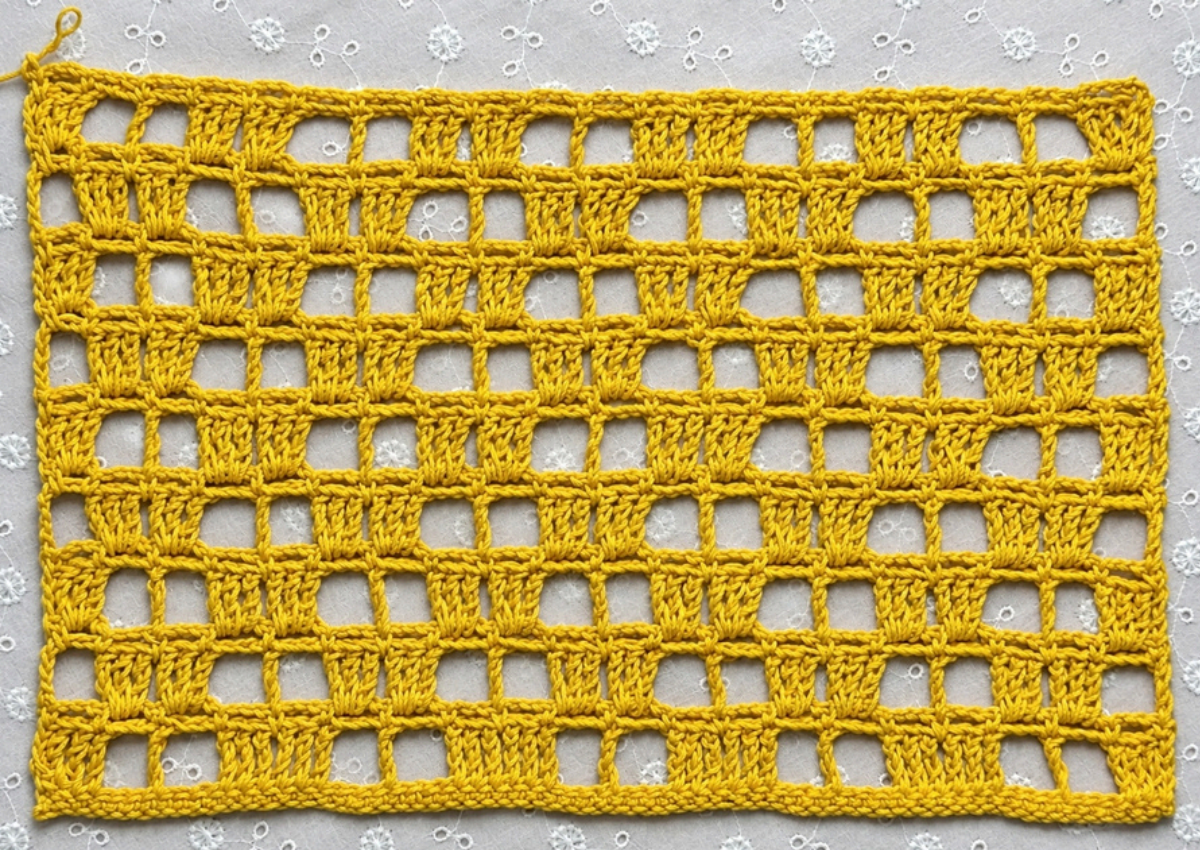

Ponto Tijolinhos Vazados em Crochê

defrenteparaomar.com

Crochetando Desafios

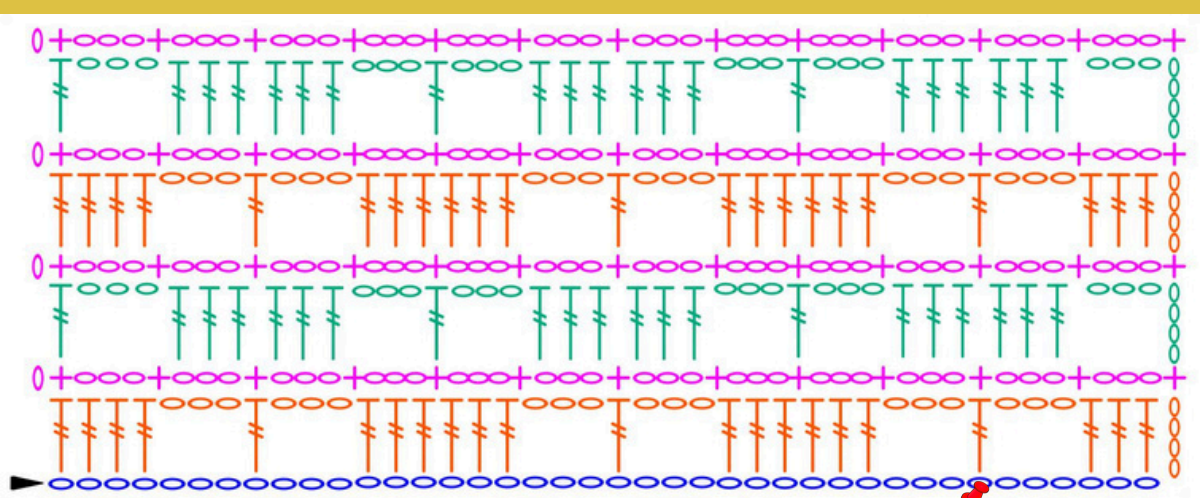

Legenda	
Início	+ Ponto Baixo
0 Correntinha	Ponto alto Duplo

Todos detalhes em crochê
defrenteparaomar.com
"ponto tijolinhos vazados"